AC：アクリル樹脂　PVC：ポリ塩化ビニール

アクリル一枚板 曲げパーテーション（3㎜厚）（H500㎜）

（単位：㎜）

窓ナシ

●L型の一枚板を2枚組合せる事で、十字の仕切りになります。

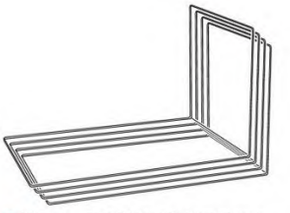

●省スペース！ 重ねて収納できます。

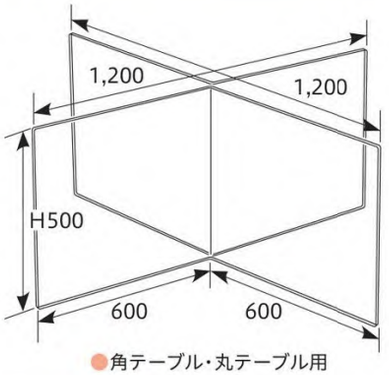

●角テーブル・丸テーブル用

7-1227-1 (11030710)
1枚 ¥**16,000**
アクリル一枚板 AC
曲げパーテーション（窓ナシ）
600×600×H500

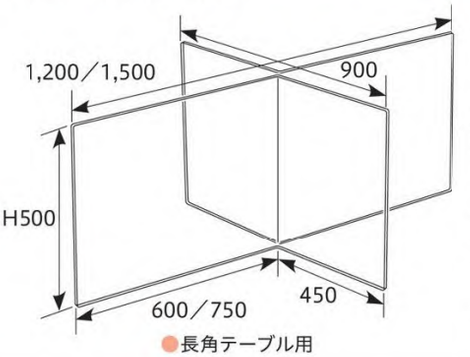

●長角テーブル用

アクリル一枚板
曲げパーテーション（窓ナシ） AC

7-1227-2 (11030620)
1枚 ¥**15,000**
600×450×H500

7-1227-3 (11030630)
1枚 ¥**16,000**
750×450×H500

窓アリ

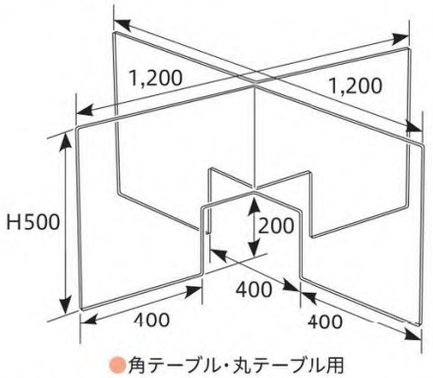

●角テーブル・丸テーブル用

アクリル一枚板 曲げパーテーション（窓アリ） AC
7-1227-4 (11030720) 600×600×H500 1枚 ¥**18,000**

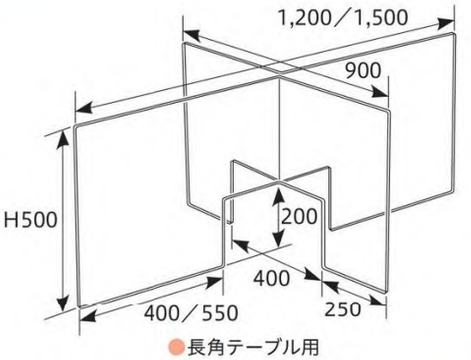

●長角テーブル用

アクリル一枚板 曲げパーテーション（窓アリ） AC
7-1227-5 (11030640) 600×450×H500 1枚 ¥**17,000**
7-1227-6 (11030650) 750×450×H500 1枚 ¥**18,000**

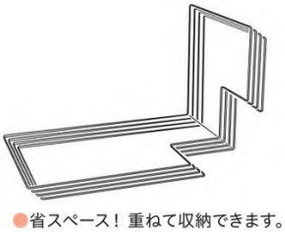

●省スペース！ 重ねて収納できます。

7-1227-7 (50311421) 1枚 ¥**100**
φ135 SLマット 黒 PVC

7-1227-8 (11024710) ¥**1,000**
アクリル 十字ストッパー 80角 AC