AC：アクリル樹脂　ST：ステンレス

アクリル板 カウンター用（Tタイプ）（3㎜厚）

（単位：㎜）

組立式アクリルTタイプ（セット）使用例

スチール脚Tタイプ（セット）使用例

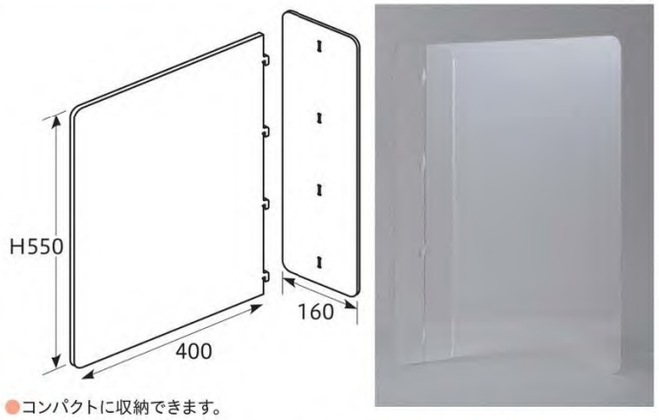

●コンパクトに収納できます。

7-1225-1（11030510）　¥8,200
組立式アクリルTタイプ（セット） AC

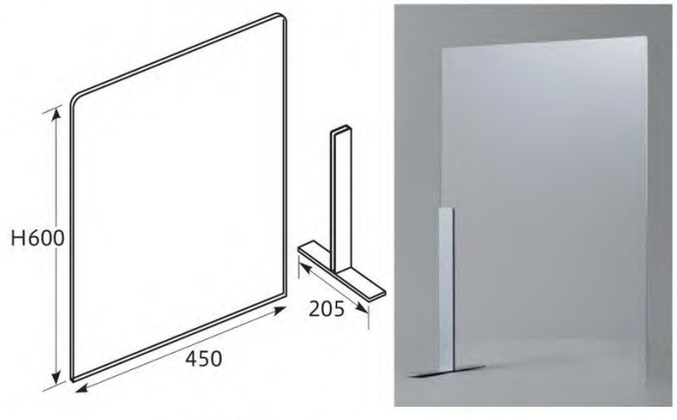

7-1225-2（11030520）　¥8,000
スチール脚Tタイプ（セット） AC ST

アクリル板 上下調節タイプ（ネジ止め）

（単位：㎜）

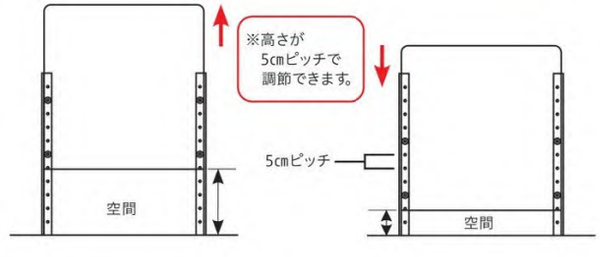

7-1225-3（11024590）　¥29,300
アクリル板 W600×H600（3㎜厚）（脚セット） AC

7-1225-4（11024610）　¥31,000
アクリル板 W750×H600（3㎜厚）（脚セット） AC

7-1225-5（11024620）　¥34,000
アクリル板 W900×H600（3㎜厚）（脚セット） AC