## クロスパーテーション（3㎜厚）　1,000㎜／1,200㎜ 輸入商品

（単位：㎜）

商品説明動画をご覧になれます。

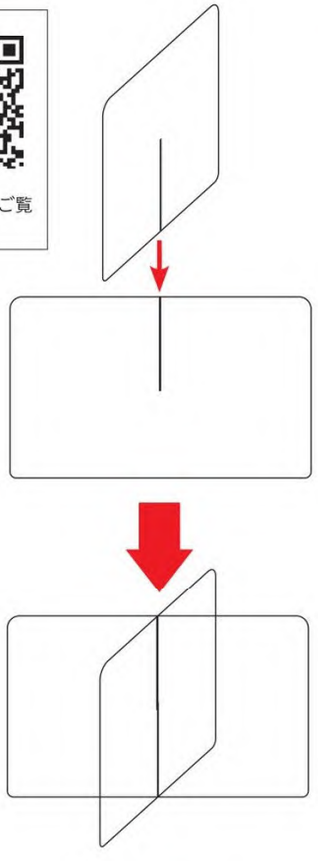

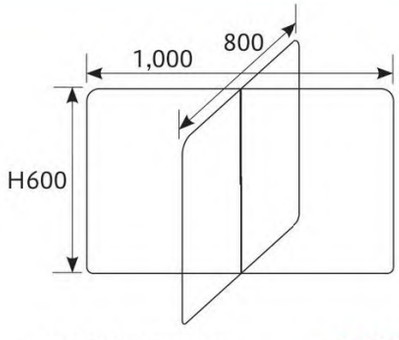


7-1222-1 (11024670)　¥9,800
クロスパーテーション（3㎜厚） AC
1,000×800×H600

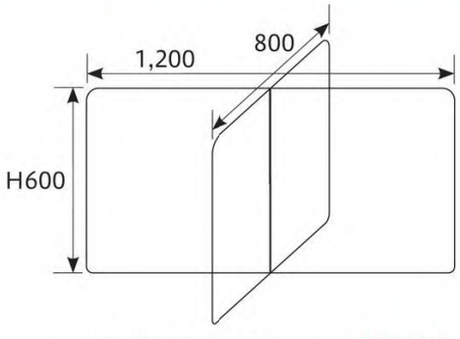


7-1222-2 (11024680)　¥10,500
クロスパーテーション（3㎜厚） AC
1,200×800×H600

※輸入商品の為、別注サイズの納期には時間がかかります。

7-1222-3 (50311421)　1枚¥100
φ135 SLマット 黒　PVC

## ミストボトル 50㎖・100㎖・300㎖

（単位：㎜）

7-1222-4 (11020690)　¥150
50㎖ミストボトル PE

7-1222-5 (11020430)　¥220
100㎖ミストボトル PET

7-1222-6 (11011490)　¥310
300㎖ミストボトル PET

## ポンプ式ボトル 500㎖・1,000㎖

（単位：㎜）

7-1222-7 (11020670)　¥365
500㎖ポンプ式ボトル PE

7-1222-8 (11020680)　¥700
1,000㎖ポンプ式ボトル PE