PS：ポリスチレン　AC：アクリル樹脂　木：木製品
A：ABS樹脂　ST：ステンレス

ＰＳ（ポリスチレン）板パーテーション（３㎜厚） 輸入商品

（単位：㎜）

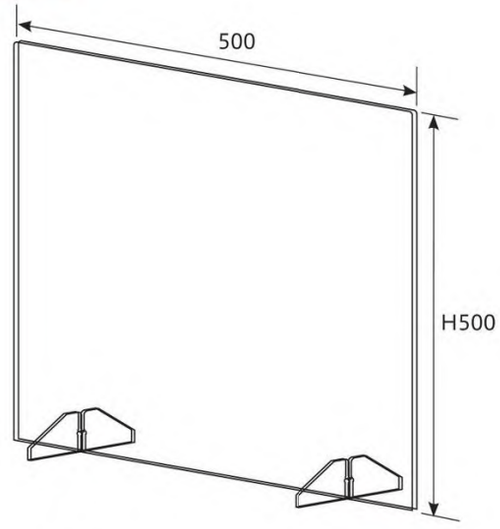

7-1221-1 (11024750)　3セット ¥6,000
PS板パーテーション（脚付）　PS
500×H500
（1セットあたり ¥2,000）
※３セット（脚付）単位での販売商品になります。

アーチ窓型パーテーション（３㎜厚）

7-1221-2 (11021040)　¥8,800
W600アーチ窓型パーテーション（3㎜厚）　AC
600×H600
※受台・脚は別途

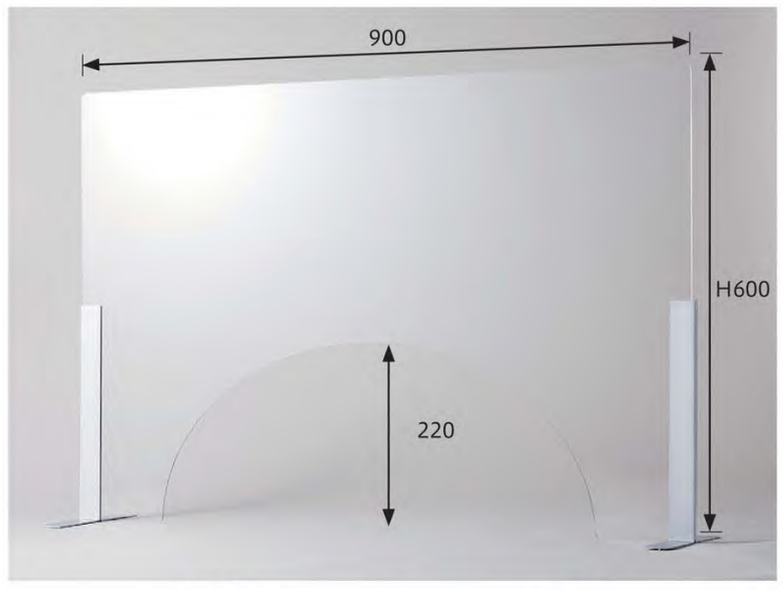

7-1221-3 (11021050)　¥11,000
W900アーチ窓型パーテーション（3㎜厚）　AC
900×H600
※受台・脚は別途

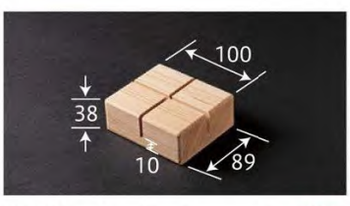

7-1221-4 (11020640)　1個 ¥600
パーテーション用木製受台（小）　木

7-1221-5 (11030550)　1本 ¥900
パーテーション用樹脂脚（黒塗）のみ　A
ABS樹脂脚

7-1221-6 (11020740)　1本 ¥2,400
パーテーション用 T型スチール脚　ST
（シルバー）のみ