木：木製品

都高座椅子スリムタイプ SH350 輸入商品

スタッキング可能

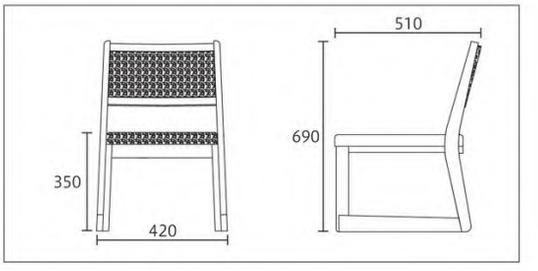

7-1187-1 (14020310) ¥29,000
（レザー）濃緑 木
W420×D510×H690 (SH350)

7-1187-2 (14020320) ¥29,000
（レザー）ワイン 木
W420×D510×H690 (SH350)

7-1187-3 (14020325) ¥29,000
（レザー）マロン 木
W420×D510×H690 (SH350)

福高座椅子 SH430 輸入商品

スタッキング可能

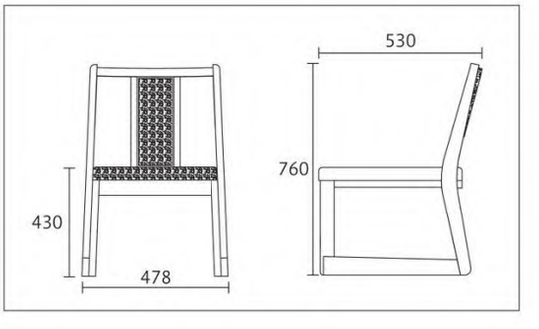

7-1187-4 (11005757) ¥31,500
レザー・濃緑 木
W478×D530×H760 (SH430)

7-1187-5 (11005758) ¥31,500
レザー・マロン 木
W478×D530×H760 (SH430)

7-1187-6 (11005765) ¥31,500
レザー・若草 木
W478×D530×H760 (SH430)

7-1187-7 (11005768) ¥33,500
（布）新朱織 木
W478×D530×H760 (SH430)

7-1187-8 (11005776) ¥33,500
（布）新黒織 木
W478×D530×H760 (SH430)