# 木製テーブル／座卓価格表

メラミン化粧天板　国産品

## 鳥居型脚　8本脚〔折りたたみ式〕

脚を折りたたむと座卓に変身！高さ２通り！

**単価一覧表**　詳しくは1177・1178ページの「メラミン化粧天板　カラー見本」を参照ください。

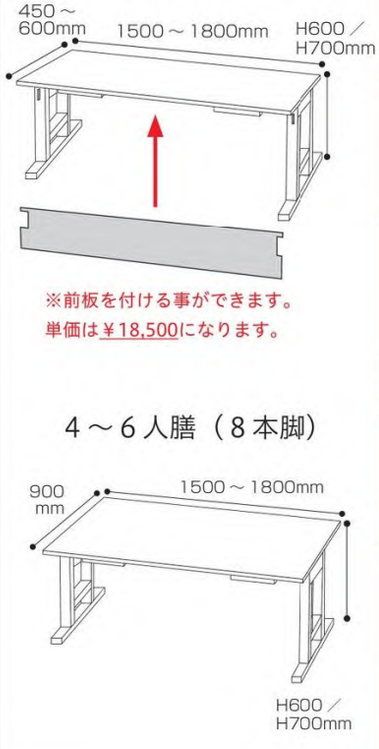


| 座卓テーブル 600H/700H | 高さ（mm） | | 寸法（mm） | Ⓐ黒木目 | Ⓑ乾　漆２柄 その他４柄 | Ⓒウイルヘル®（抗ウイルス加工） |
|---|---|---|---|---|---|---|
| | H600／325mm | 前板なし | 1500×450×H600/H325 | Ⓐ-1 ¥123,500 | Ⓑ-17 ¥124,000 | Ⓒ-33 ¥130,000 |
| | | | 1500×550×H600/H325 | Ⓐ-2 ¥144,500 | Ⓑ-18 ¥149,000 | Ⓒ-34 ¥161,000 |
| | | | 1500×600×H600/H325 | Ⓐ-3 ¥144,500 | Ⓑ-19 ¥149,000 | Ⓒ-35 ¥161,000 |
| | | | 1800×450×H600/H325 | Ⓐ-4 ¥125,500 | Ⓑ-20 ¥126,500 | Ⓒ-36 ¥132,500 |
| | | | 1800×550×H600/H325 | Ⓐ-5 ¥147,500 | Ⓑ-21 ¥154,000 | Ⓒ-37 ¥157,500 |
| | | | 1800×600×H600/H325 | Ⓐ-6 ¥147,500 | Ⓑ-22 ¥154,000 | Ⓒ-38 ¥157,500 |
| | H700／325mm | | 1500×450×H700/H325 | Ⓐ-7 ¥125,500 | Ⓑ-23 ¥126,000 | Ⓒ-39 ¥132,000 |
| | | | 1500×550×H700/H325 | Ⓐ-8 ¥146,500 | Ⓑ-24 ¥151,000 | Ⓒ-40 ¥163,000 |
| | | | 1500×600×H700/H325 | Ⓐ-9 ¥146,500 | Ⓑ-25 ¥151,000 | Ⓒ-41 ¥163,000 |
| | | | 1800×450×H700/H325 | Ⓐ-10 ¥128,000 | Ⓑ-26 ¥129,000 | Ⓒ-42 ¥134,500 |
| | | | 1800×550×H700/H325 | Ⓐ-11 ¥149,500 | Ⓑ-27 ¥156,000 | Ⓒ-43 ¥159,500 |
| | | | 1800×600×H700/H325 | Ⓐ-12 ¥149,500 | Ⓑ-28 ¥156,000 | Ⓒ-44 ¥159,500 |
| | H600／325mm | | 1500×900×H600/H325 | Ⓐ-13 ¥175,000 | Ⓑ-29 ¥176,500 | Ⓒ-45 ¥189,000 |
| | | | 1800×900×H600/H325 | Ⓐ-14 ¥179,500 | Ⓑ-30 ¥181,000 | Ⓒ-46 ¥193,500 |
| | H700／325mm | | 1500×900×H700/H325 | Ⓐ-15 ¥177,500 | Ⓑ-31 ¥178,500 | Ⓒ-47 ¥191,000 |
| | | | 1800×900×H700/H325 | Ⓐ-16 ¥181,500 | Ⓑ-32 ¥183,000 | Ⓒ-48 ¥195,500 |

◆ 別注サイズも承ります。