木製テーブル／座卓価格表

メラミン化粧天板　国産品

凵型脚　8本脚（折りたたみ式）

脚を折りたたむと座卓に変身！高さ２通り！

※補強の為、横棒を１本入れてます。

単価一覧表　詳しくは1177・1178ページの「メラミン化粧天板　カラー見本」を参照ください。

2～3人膳（8本脚）
座卓使用時の高さ325mm

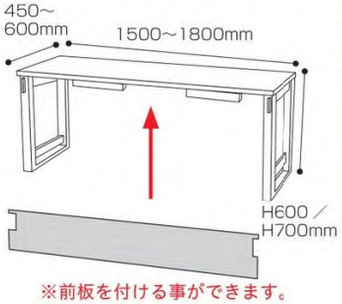

※前板を付ける事ができます。
単価は¥18,500になります。

4～6人膳（8本脚）
座卓使用時の高さ325mm

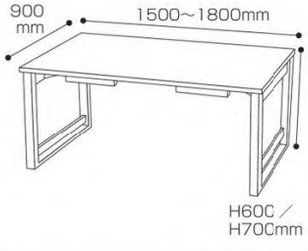

座卓テーブル 600H/700H	高さ（mm）		寸法（mm）	Ⓐ黒木目	Ⓑ乾　漆２柄 その他４柄	Ⓒウイルヘル®（抗ウイルス加工）
	H600／325mm	前板なし	1500×450×H600/H325	Ⓐ-1 ¥128,000	Ⓑ-17 ¥128,500	Ⓒ-33 ¥135,000
			1500×550×H600/H325	Ⓐ-2 ¥148,500	Ⓑ-18 ¥156,000	Ⓒ-34 ¥159,000
			1500×600×H600/H325	Ⓐ-3 ¥148,500	Ⓑ-19 ¥156,000	Ⓒ-35 ¥159,000
			1800×450×H600/H325	Ⓐ-4 ¥138,500	Ⓑ-20 ¥139,000	Ⓒ-36 ¥145,500
			1800×550×H600/H325	Ⓐ-5 ¥151,500	Ⓑ-21 ¥159,500	Ⓒ-37 ¥162,000
			1800×600×H600/H325	Ⓐ-6 ¥151,500	Ⓑ-22 ¥159,500	Ⓒ-38 ¥162,000
	H700／325mm		1500×450×H700/H325	Ⓐ-7 ¥130,500	Ⓑ-23 ¥131,000	Ⓒ-39 ¥137,000
			1500×550×H700/H325	Ⓐ-8 ¥150,500	Ⓑ-24 ¥158,500	Ⓒ-40 ¥161,000
			1500×600×H700/H325	Ⓐ-9 ¥150,500	Ⓑ-25 ¥158,500	Ⓒ-41 ¥161,000
			1800×450×H700/H325	Ⓐ-10 ¥141,000	Ⓑ-26 ¥141,500	Ⓒ-42 ¥147,500
			1800×550×H700/H325	Ⓐ-11 ¥154,000	Ⓑ-27 ¥161,500	Ⓒ-43 ¥164,500
			1800×600×H700/H325	Ⓐ-12 ¥154,000	Ⓑ-28 ¥161,500	Ⓒ-44 ¥164,500
	H600／325mm		1500×900×H600/H325	Ⓐ-13 ¥181,500	Ⓑ-29 ¥183,000	Ⓒ-45 ¥195,500
			1800×900×H600/H325	Ⓐ-14 ¥186,000	Ⓑ-30 ¥187,500	Ⓒ-46 ¥200,000
	H700／325mm		1500×900×H700/H325	Ⓐ-15 ¥183,500	Ⓑ-31 ¥185,500	Ⓒ-47 ¥197,500
			1800×900×H700/H325	Ⓐ-16 ¥188,000	Ⓑ-32 ¥190,000	Ⓒ-48 ¥202,000

長脚（H600～700）

短脚（H325）

短脚はレバーを下げることで、脚をたたむことができます。

テーブル・座卓 説明動画

●H型脚８本脚タイプ
【長脚・短脚】
立て方、たたみ方はこちら

●ずり脚（回り脚）８本脚タイプ
【長脚・短脚】
立て方、たたみ方はこちら

●テーブルの前板のつけ方はこちら

◆ 別注サイズも承ります。