木：木製品

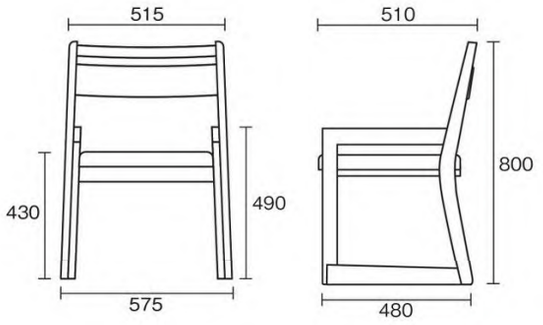

蓮高座椅子 SH430

※主材：ブナ　W575×D510×H800

※両サイドに持ち手をつけたので、年配の方の立ち上がる時などの手助けになります。

7-1172-2 (11035390)　¥96,000
蓮高座椅子 ネズ（8816）　木
フレーム：ブラウン

7-1172-3 (11035380)　¥96,000
蓮高座椅子 人参色（8814）　木
フレーム：ブラック

7-1172-1 (11035420)　¥96,000
蓮高座椅子 若草（8813）　木
フレーム：ナチュラル

片づけやすくスペースいらず

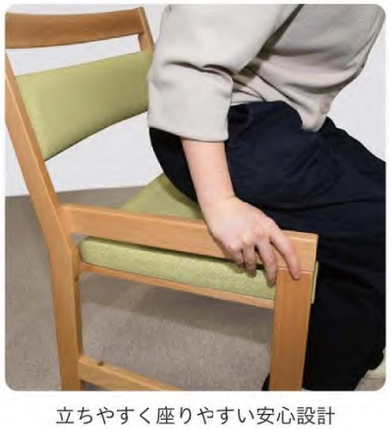

立ちやすく座りやすい安心設計

蓮高座椅子用 色見本
座張り／背張り 生地（レザー）3色

若草（8813）

人参色（8814）

ネズ（8816）

※受注生産商品です。フレーム／張地の組合せは自由です。
　フレーム色／張地色を指定してください。(例)フレーム:ブラック 張地:石坂(8201)
※納期は約30日～40日間かかります。