木：木製品

千明高座椅子

SH430　※主材：ブナ　**W480×D520×H780**

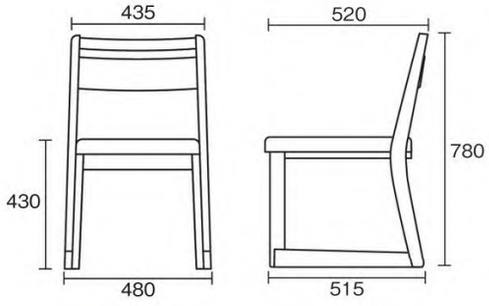

7-1171-1 (11035370)　**¥61,000**
千明高座椅子 石坂（8201）木
フレーム：ナチュラル

7-1171-2 (11035360)　**¥61,000**
千明高座椅子 桑染（8198）木
フレーム：ブラウン

7-1171-3 (11035350)　**¥61,000**
千明高座椅子 弁柄（8203）木
フレーム：ブラック

千明高座椅子用 色見本
座張り／背張り 生地（レザー）９色

灰色（8197）

桑染（8198）

梅茶（8199）

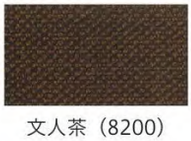
文人茶（8200）

石坂（8201）

うぐいす茶（8202）

弁柄（8203）

茜色（8204）

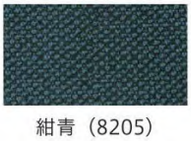
紺青（8205）

Color variations フレームカラー３色

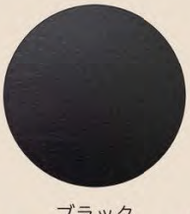
ブラック

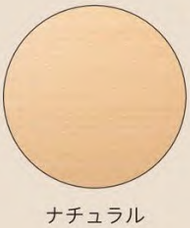
ナチュラル

ブラウン